RoHS Compliance

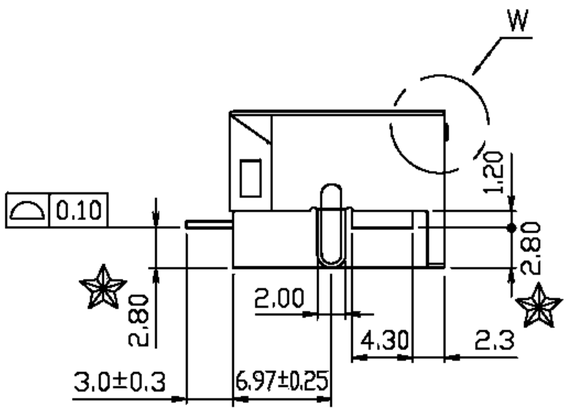

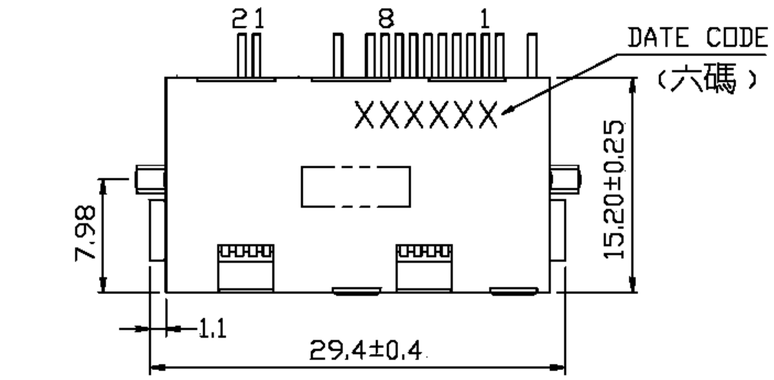

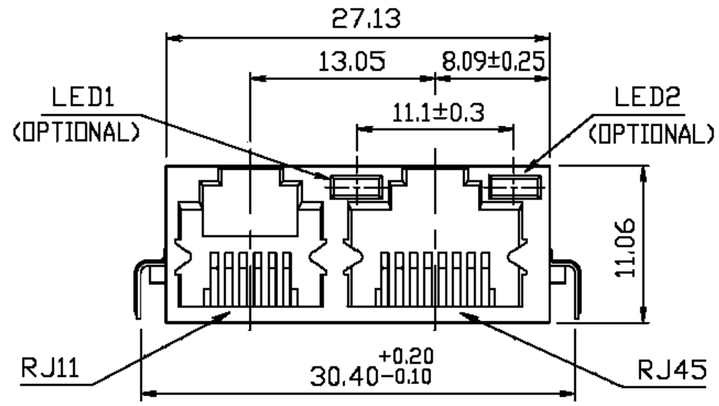

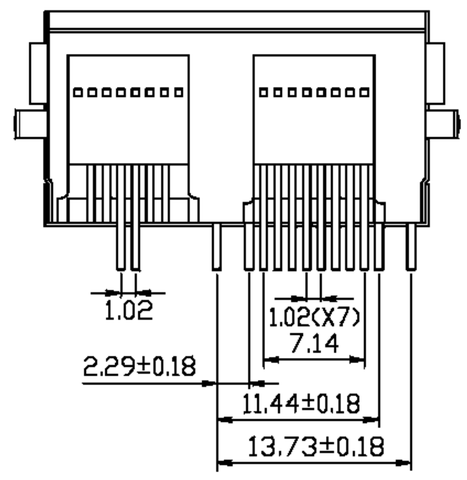

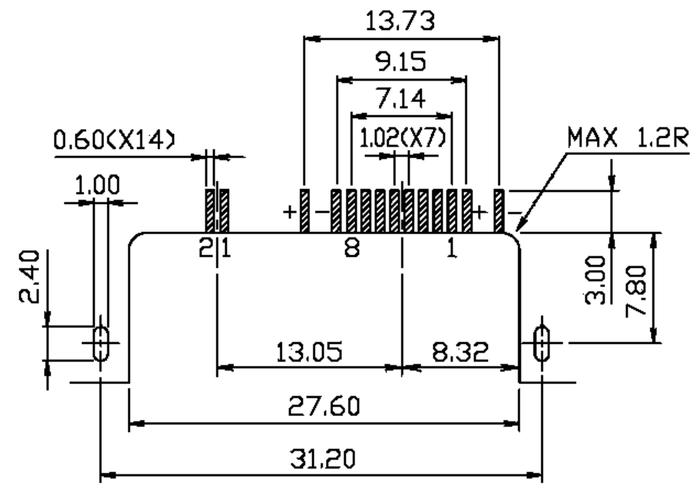

PCB LAYOUT
Ref.

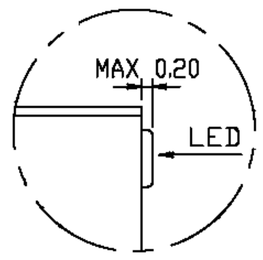

DETAIL W

DATE CODE 說明

XXXXXX

年份 | 週數 | 序號(班別) | 星期數

範例： 0250D4

2002年 | 第50週 | 早班 | 星期三

DETAIL X

DO NOT SCALE DRAWING	TOLERANCES UNLESS OTHERWISE NOTED	INCH	MM	DR. CIAN.CI.LUO	DATE DEC-24 '08	淮洋有限公司 HUAI YANG CO.,LTD. TEL : 886-2-8261-8986 FAX : 886-2-8261-1885 www.hy1688.com.tw 236新北市土城區中央路二段191號10樓之5
THIRD ANGLE PROJECTION	LINEAR MM / INCH	00 ± .01 000 ± .005 0000 ± .002	0.0 ± 0.30 0.00 ± 0.20 0.000 ± 0.05	CK'D M.CHANG	DEC-24 '08	TITLE RJ45 & RJ11 SIDE BY SIDE SMT TYPE RECEPTACLE CONNECTOR
MM INCH	ANGLE ± 0° 30'	RADII	± 0.40 − 0.15	APP'D W.J.YANG	DEC-25 '08	SCALE SIZE DWG.NO. 970401 REV. 4 SHEET 1