REV	DATE	DESCRIPTION

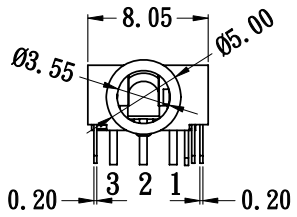

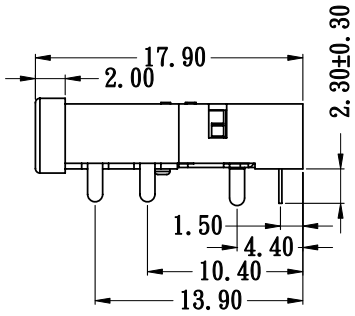

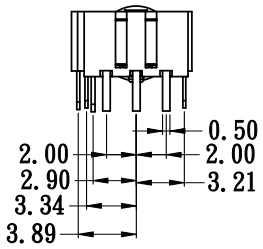

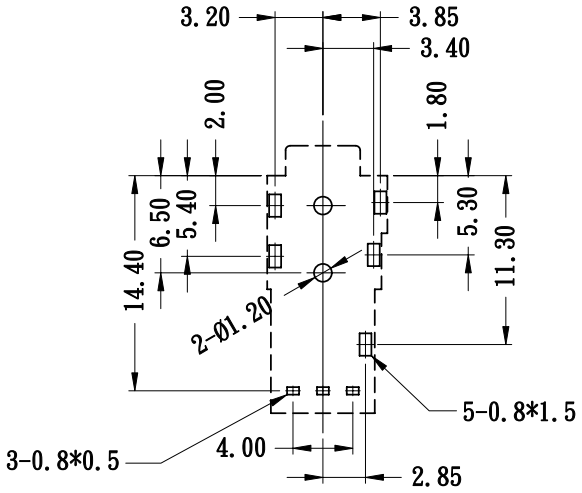

基板參考圖(公差±0.3)
PCB LAYOUT(Tol.±0.3)

Pin Function:
1. Vout
2. GND
3. Vcc

PART NAME	嫖儡窣諉	淮洋有限公司HUAI YANG CO.,LTD.			
PART NUMBER	DLR13M1	TEL：886-2-8261-8986 FAX：886-2-8261-1885			
TOLERANCE	±0.20	www.hy1688.com.tw 236新北市土城區中央路二段191號10樓之5			
APPROVED		UNIT	mm	DATE	2007/10/09
CHECK		MATERIAL		PAGE	1/1
DRAWING	Snake	SCALE	FIT	Third Angle Projection	