H308Y10-00500

MINI USB AB TYPE RECEPTACLE RIGHT ANGLE SMT

FEATURES AND SPECIFICATIONS

Specifications

Current rating：1.0 A AC/DC.

Voltage rating：5 V AC/DC.

Contact resistance：30 mΩ Max.

Insulation resistance：100 MΩ Min.

Withstanding voltage：100 V AC/minute

DIMENSIONS AND LAYOUT

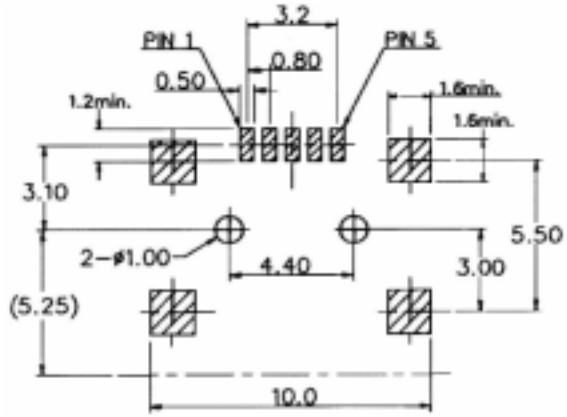

Materials

Housing：High temp. plastic, UL94V-0

Terminal：Copper alloy

Shell：Copper alloy

Plating：Tin Selective Gold

CATALOG DRAWING (FOR REFERENCE ONLY)

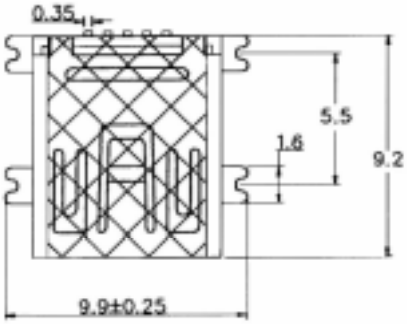

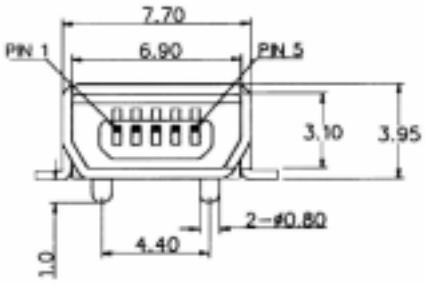

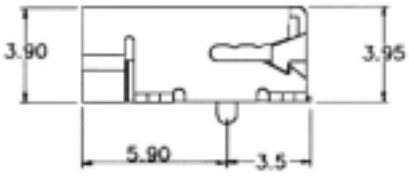

淮洋有限公司 HUAI YANG CO.,LTD.

TEL: 886-2-82610858 FAX:886-2-82611885

236 台北縣土城市中央路二段 191 號 10 樓之 5